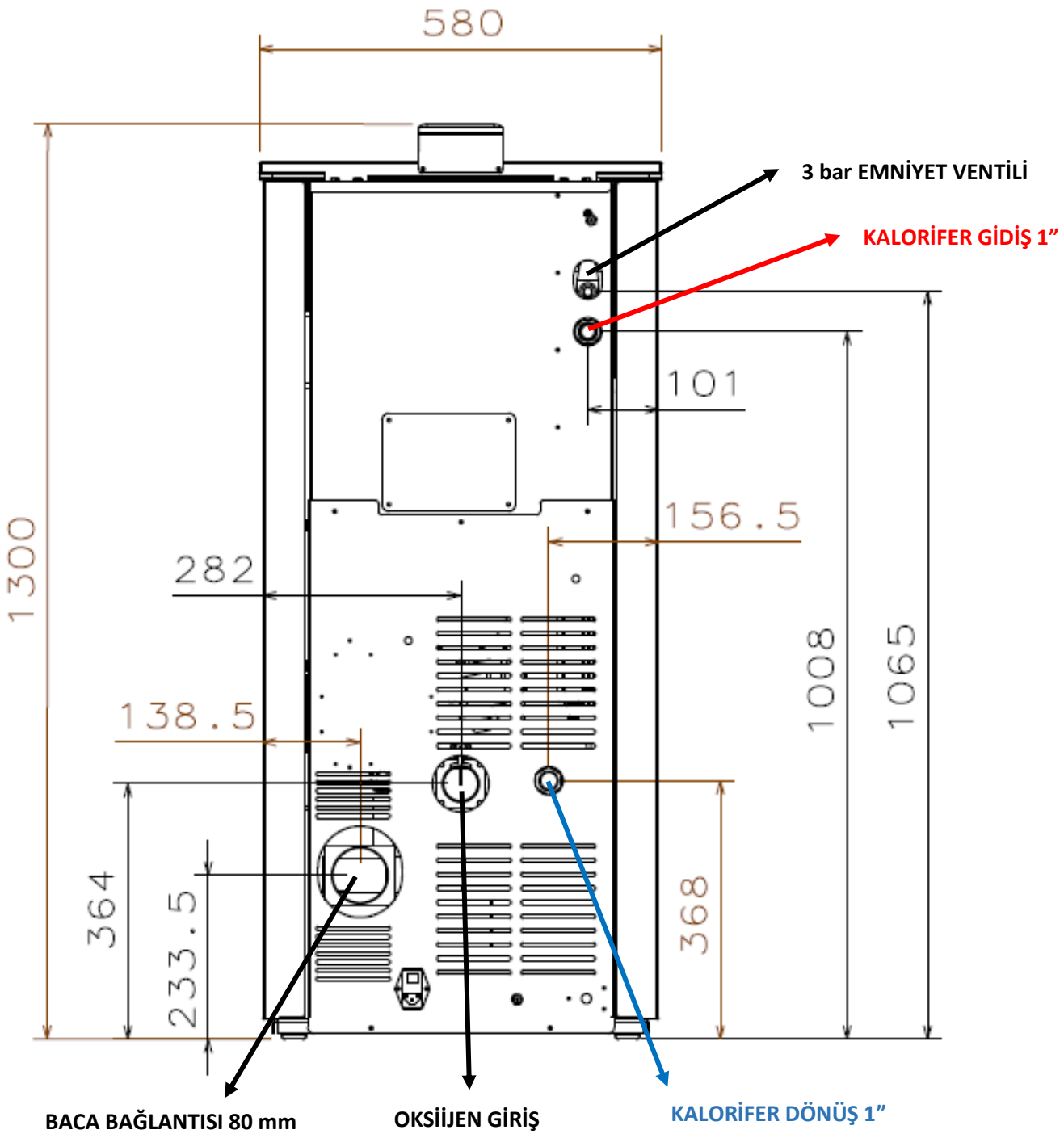
580
3 bar EMNİYET VENTİLİ
KALORİFER GİDİŞ 1”
101
156.5
1300
282
1008
1065
138.5
364
233.5
368
BACA BAĞLANTISI 80 mm
OKSİİJEN GİRİŞ
KALORİFER DÖNÜŞ 1”